CLASS 93 tm

SPIERINGS SK 488-AT4

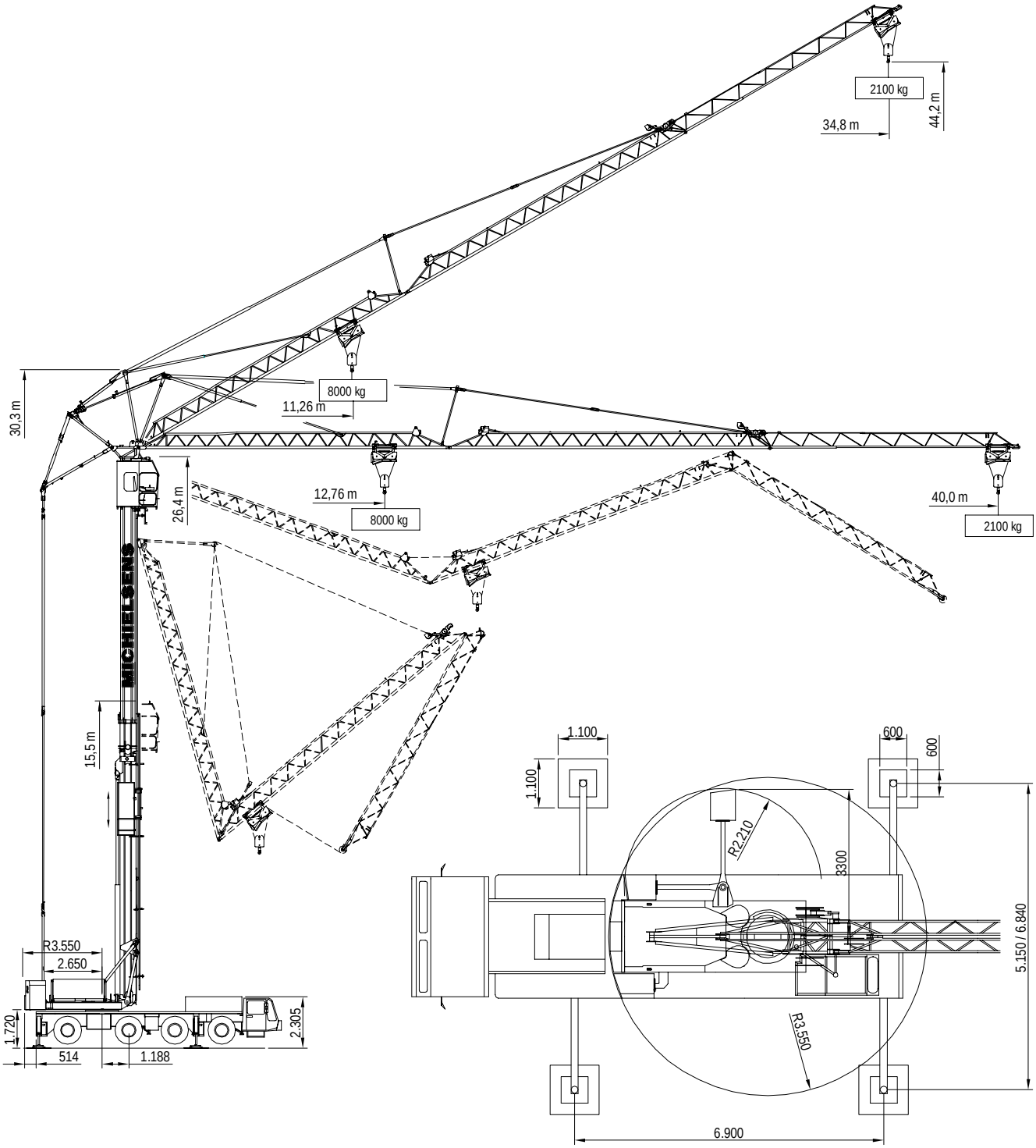

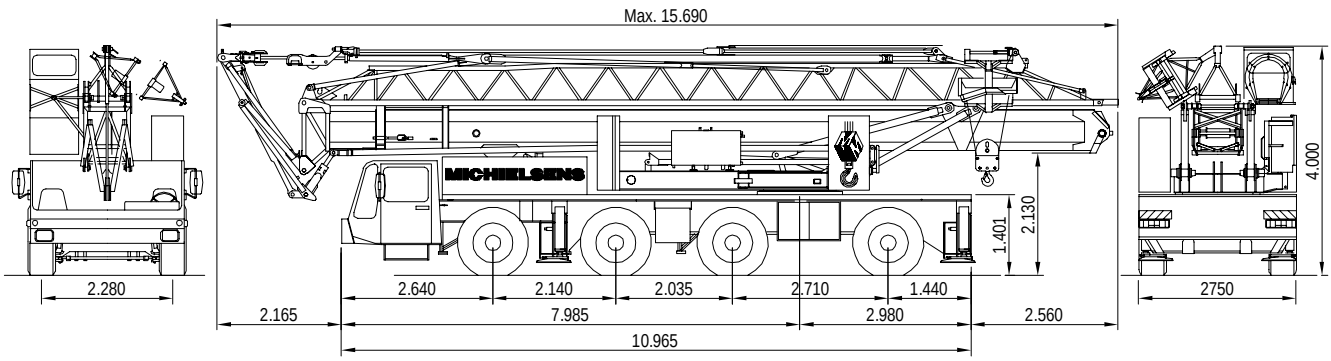

For reference only.
Dimensions in millimeters.

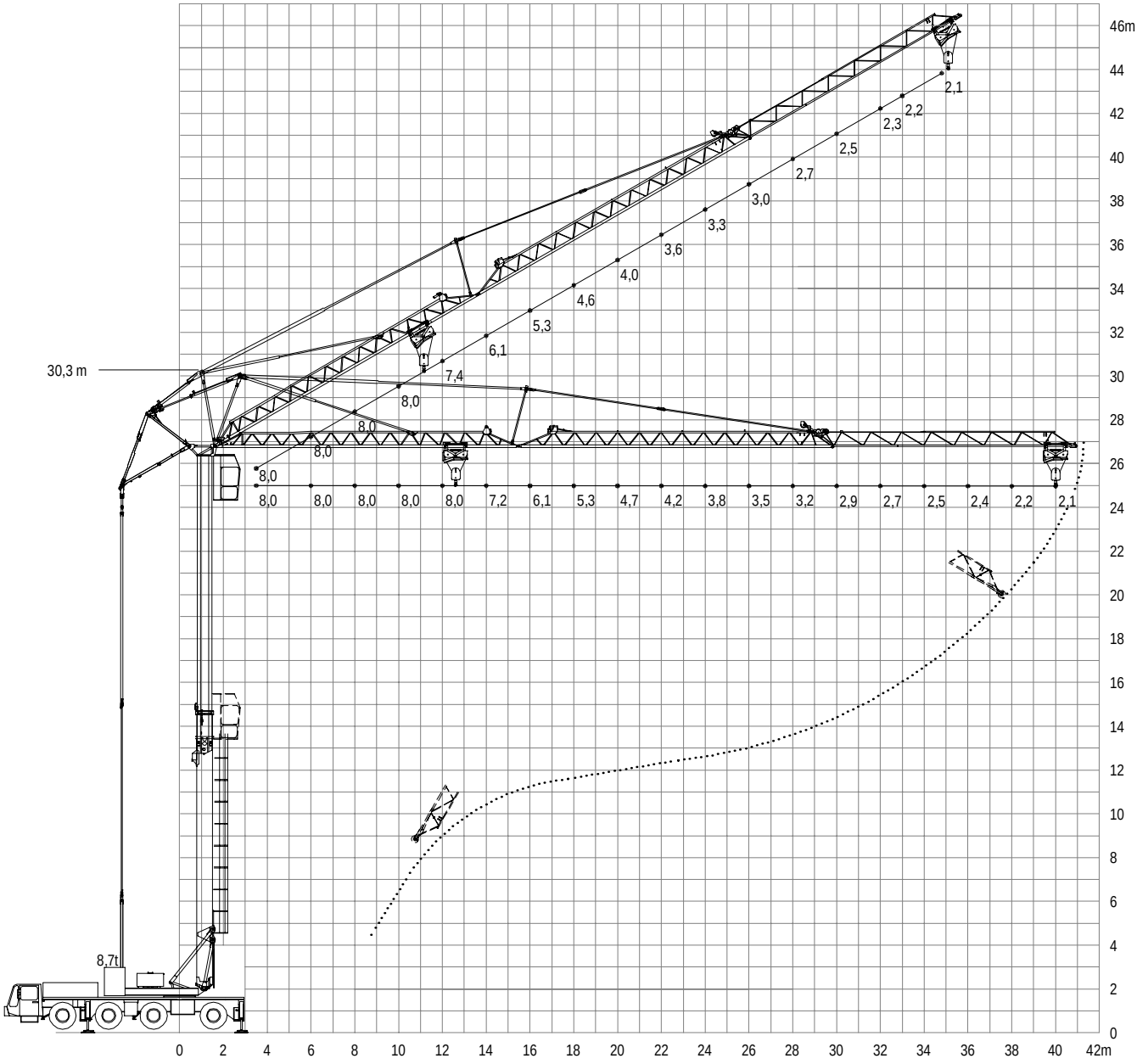

Folding crane MICHIELSENS

		3,5	8	10	12	13	14	15	16	17	18	19	20	21	22	23	24	25	26	27	28	29	30	31	32	33	34	35	36	37	38	39	40
6,9 x 6,8 m	0	8,0	8,0	8,0	8,0	7,8	7,2	6,6	6,1	5,7	5,3	5,0	4,7	4,5	4,2	4,0	3,8	3,6	3,5	3,3	3,2	3,0	2,9	2,8	2,7	2,6	2,5	2,5	2,4	2,3	2,2	2,2	2,1
	30	8,0	8,0	8,0	7,4	6,7	6,2	5,7	5,4	4,9	4,6	4,3	4,0	3,8	3,6	3,4	3,3	3,1	3,0	2,8	2,7	2,6	2,5	2,4	2,3	2,2	2,2						
6,9 x 5,1 m	0	8,0	8,0	7,3	5,8	5,3	4,8	4,5	4,1	3,8	3,6	3,4	3,2	3,0	2,8	2,7	2,5	2,4	2,3	2,2	2,1	2,0	1,9	1,9	1,8	1,7	1,7	1,6	1,5	1,5	1,4	1,4	1,3
	30	8,0	8,0	6,3	5,0	4,5	4,2	3,8	3,5	3,3	3,1	2,9	2,7	2,5	2,4	2,3	2,2	2,0	2,0	1,9	1,8	1,7	1,6	1,6	1,5	1,4	1,4						

For reference only.
Capacities in metric tonnes, dimensions in meters.